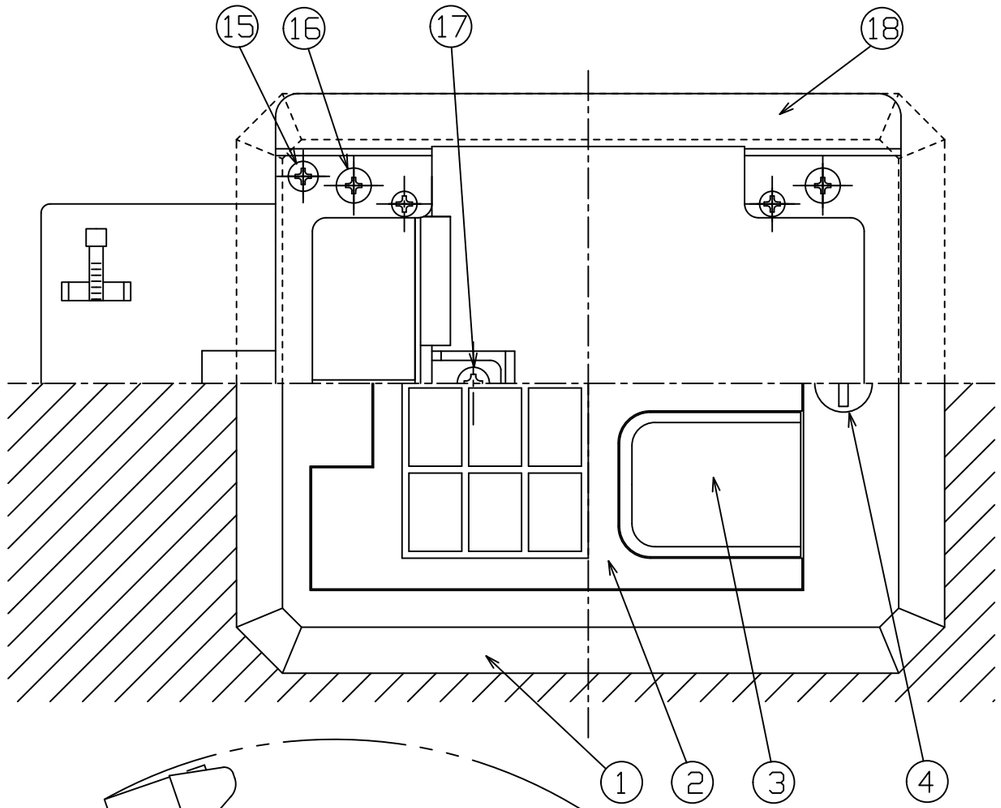

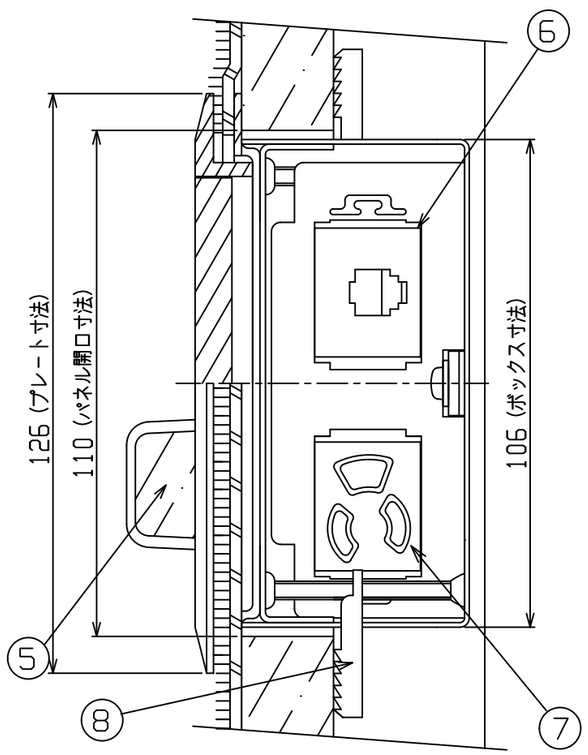

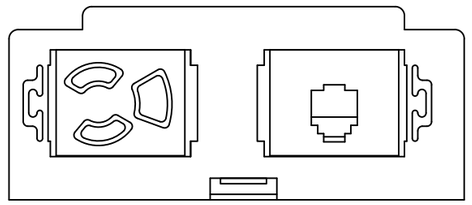

電源 E付抜止シングルコンセント×1
2P-15A-125V（E）送り配線付

TELモジュラジャック 6極4芯 ×1

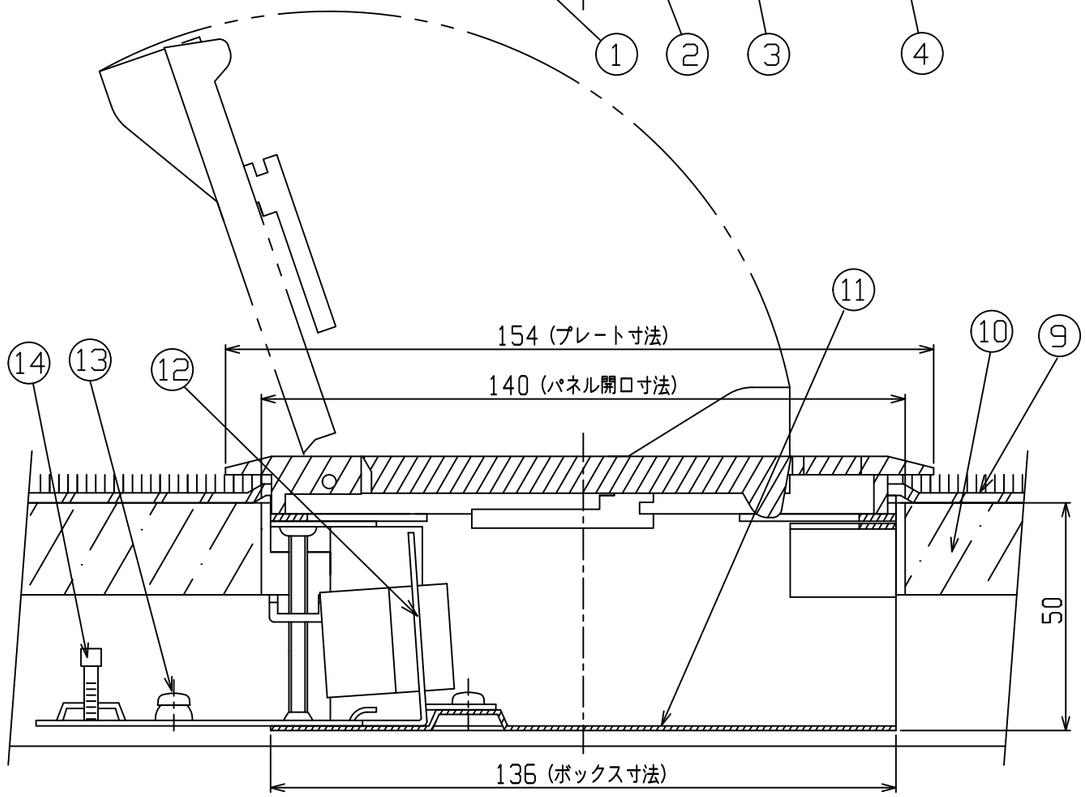

＊ 通線口は、反転・差し替えることでフラットにもなります。

部番	部品名	図番	材質	数	処理	備考
18	E P	HF-731-111-EP	SPCC	1	電着塗装	t=1.6
17	CP取付ネジ	M4ナベ×5	スチール	1	三価クロメート	
16	EP取付ネジ	M3.5皿×5	スチール	4	三価クロメート	
15	取付金具ネジ	M4皿×45	スチール	2	三価クロメート	
14	結束バンド			2		
13	アースネジ	M4ナベ×5	BsBM	1	焼付塗装	
12	C P	HF-731-9F50-CP	SPCC	1	電着塗装	t=1.2
11	ボックス	HF-731-11150-B	SPCC	1	電着塗装	t=1.0
10	フロアパネル			1式		
9	カーペット			1式		
8	取付金具	HF-731-9F-B	SPCC	2	ニッケルメッキ	
7	コンセント	別掲		1		
6	モジュラジャック	別掲		1		
5	防塵カバー	HF-731-11-B	スポンジ	2		
4	回転式ラッチ	HF-731-112Y-B	ALダイカスト	1	焼付塗装	
3	通線口	HF-731-11T-T	ALダイカスト	2	焼付塗装	
2	通線プレート　フタ	HF-731-111-F	ALダイカスト	1	焼付塗装	
1	通線プレート　枠	HF-731-111-W	ALダイカスト	1	焼付塗装	

尺度 FREE	承認 平山 '08・7・9	検図 ・ ・	製図 D.H '08・7・9	設計 H.H '00・6・2	図面番号 HF-731-11150-2
仕上 ▽ ▽▽ ▽▽▽					
指定外角部 C	株式会社 平山製作所 HIRAYAMA SEISAKUJO CO., LTD.				製品名 HB-11-1-2
第3角法					